施工手順書

可動域±３０mmタイプ　＜壁際:野縁受け方向＞　（仕上げ材厚み12.5mm対応用）

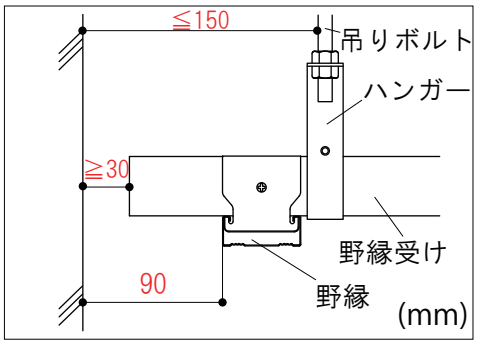

1.天井下地の各部材と壁との寸法を確認して下さい。
①吊りボルトは壁から150mm以内に設置
②野縁受け端部は壁から30mm以上離す
③天井側メス材取付用の野縁端部は壁から90mm の位置に設置
※設計士の計算による変位によっては90mm 以内も可能

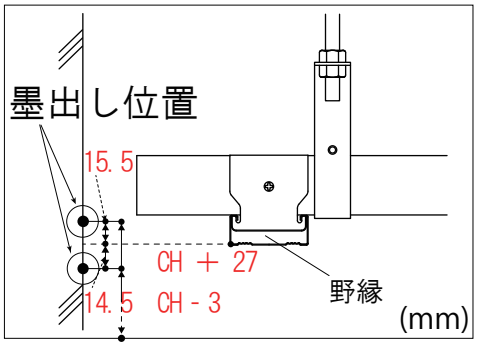

2.墨出し箇所
（床面から）仕上げ材:12.5mmの場合
上方向:天井高CH ＋ 27 mm
下方向:天井高CH ー 3 mm
（野縁下部より壁への延長線から）
上方向:15.5 mm
下方向:14.5 mm

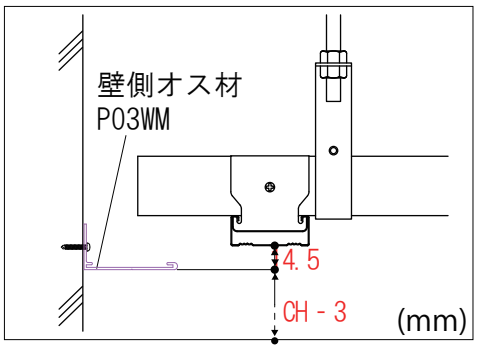

3.壁側オス材の固定位置寸法（上記の位置）を確認し壁にビス止めしてください。（@500mm以内）
目地部は、付属のジョイントで接続して下さい。

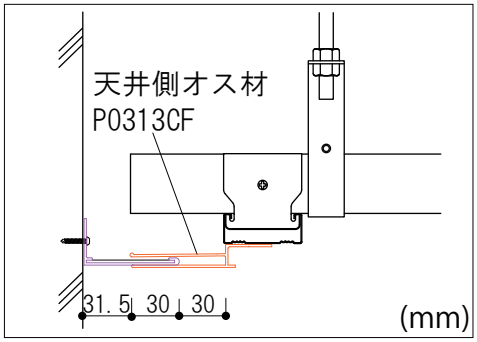

4.天井側メス材を、壁側オス材と組み合わせ、中心に位置を合わせて下さい。
野縁にビス止めしてください。（@500mm以内）
メス材とオス材相互の継目は30mm以上離して下さい。

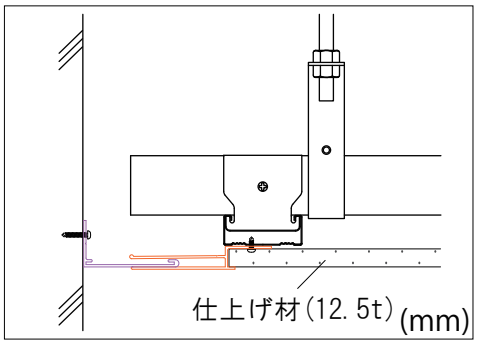

5.天井仕上げ材を取り付けて下さい。

※施工時は、平らな場所に保管して「反り・変形」が生じないようにしてください。

お問い合わせ先
CHIKAMI
チカミ ミルテック株式会社
産業資材チーム
〒108-0014 東京都港区芝4-4-5 三田KMビル4F
TEL：03-5418-4133　FAX：03-5418-4134
URL：https://www.c-miltec.co.jp
MAIL：sangyo@c-miltec.co.jp